ООО «СКОГГИ»
127473, Г.МОСКВА,
ВН.ТЕР.Г. МУНИЦИПАЛЬНЫЙ ОКРУГ ТВЕРСКОЙ,
ПЕР 1-Й ВОЛКОНСКИЙ, ДОМ 15,
ЭТ/ПОМ/КОМ/ОФИС 4/I/5/1
http:// www.skoggy.ru
e-mail:
Sales@skoggy.ru

ТЕХНИЧЕСКИЙ ПАСПОРТ
НА
КАРКАСНЫЙ СБОРНЫЙ ГАРАЖ

Гараж
Тип – АГС

Серийный номер: _____

Введение

Компания СКОГГИ выражает покупателю глубокую признательность за доверие, оказанное при выборе нашей продукции, и надеется, что она станет надежным и незаменимым помощником на протяжении всего срока эксплуатации.

Настоящий паспорт содержит паспортные данные, гарантийные данные, описание работ по сборке эксплуатации и техническому обслуживанию и уходу за гаражом.

Для безупречной и безотказной работы, пожалуйста, внимательно ознакомьтесь с содержанием данного документа перед эксплуатацией.

Тщательно и своевременно выполняйте все работы по техническому обслуживанию, неукоснительно соблюдая при этом надлежащие меры безопасности.

КОМПАНИЯ ИЗГОТОВИТЕЛЬ ВПРАВЕ ВНОСИТЬ В КОНСТРУКЦИЮ ИЗМЕНЕНИЯ, НЕ УХУДШАЮЩИЕ ПОТРЕБИТЕЛЬСКИЕ И ЭКСПЛУАТАЦИОННЫЕ СВОЙСТВА.

127473, Г.МОСКВА, ВН.ТЕР.Г. МУНИЦИПАЛЬНЫЙ ОКРУГ ТВЕРСКОЙ, ПЕР 1-Й ВОЛКОНСКИЙ, ДОМ 15, ЭТ/ПОМ/КОМ/ОФИС 4/I/5/1
http:// www.skoggy.ru, e-mail: Sales@skoggy.ru

Модификации

Данный паспорт распространяется на следующие модификации гаражей (См. табл.)

	АГС-05 **(MINI)** Габаритные размеры Длина: 4700мм Ширина: 3500 мм Высота по задней стенке 2300мм Высота по передней стенке 2460мм
	АГС-06 **(STANDART)** Габаритные размеры Длина: 5900мм Ширина: 3500 мм Высота по задней стенке 2300мм Высота по передней стенке 2500мм
	АГС-07 **(MAX)** Габаритные размеры Длина: 7030мм Ширина: 3500 мм Высота по задней стенке 2380мм Высота по передней стенке 2500мм :

** за более подробной информацией, размерами и характеристиками исполнений, обращайтесь к нашим менеджерам.*

Технические данные и эксплуатация

Гараж бытового типа предназначен для организации индивидуального хранения автомобиля и другого имущества физических и юридических лиц.

РАСЧЕТНЫЙ СРОК СЛУЖБЫ: 5 лет
СТЕПЕНЬ ОГНЕСТОЙКОСТИ: V
ГАРАНТИЯ ИЗГОТОВИТЕЛЯ: 12 месяцев.

Конструкция стен, ворот дверей и крыши выполнены из профильной трубы.

По полу конструкция связана металлической трубой 40х40 для возможности укладки пола. Балки связывают боковые элементы гаража по нижнему уровню.

Каркас стен сварной, модульный, выполнен из профильной трубы 40х40 и 40х20 толщиной 2мм. Обшит профлистом С8.

Балки крыши изготовлены из профильной трубы 80х40. Данные балки также связывают боковые стенки гаража между собой по верхнему уровню. На крышу укладывается профлист С20.

Сборка изделия выполняется на болтовом соединении, крепление профлистов стен на комбинированные заклепки, крепление профлистов крыши – кровельные саморезы.

Все металлические элементы конструкции окрашены цинконаполненной грунт-эмалью.

Базовый внешний вид конструкции*

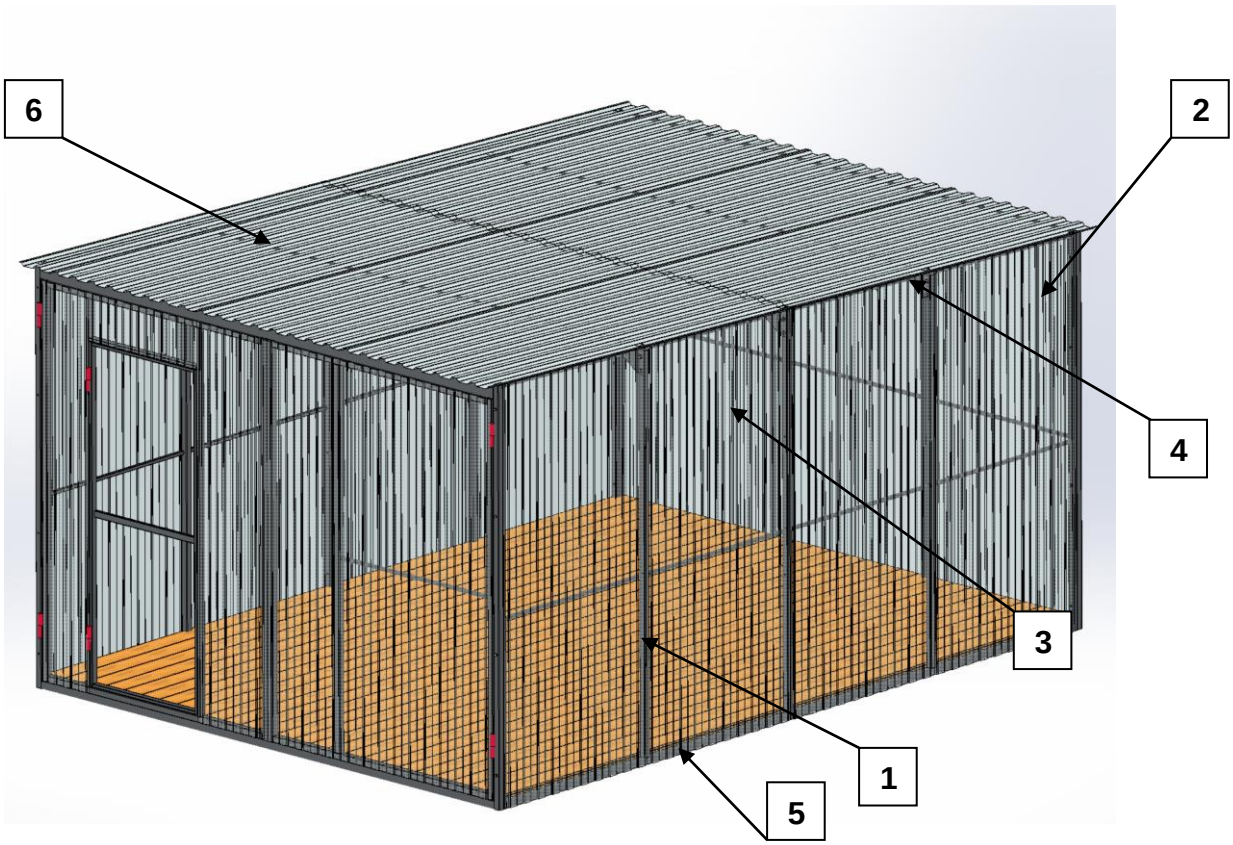

Рис.1 Внешний вид гаража

** Внешний вид может отличаться в зависимости от модификации.*

Стандартная комплектация контейнера. (Рис.1)

1. Стенка боковая – 4 каркаса.
2. Стенка задняя – 1 каркас
3. Воротная группа – 1 каркас.
4. Балки крыши – 3 (4;5) шт.(в зависимости от модели)
5. Балки пола – 3 (4;5) шт.(в зависимости от модели)
6. Профлист и уголки обшивки крыши
7. Комплект метизов для сборки

Гараж может дополнительно комплектоваться материалами и оборудованием, изменяющими его размерные и весовые показатели, технические данные и эксплуатационные характеристики, а так же назначение.

Требования к площадке и порядок сборки

ЭТО ВАЖНО!!!

Гараж поставляется в разобранном виде.

При сборке и установки гаража соблюдайте технику безопасности и используйте индивидуальные средства защиты.

Все необходимые крепежные и сборочные элементы, а также метизы, поставляются в комплекте с заказом.

Требование к площадке

Для установки гаража выбирается ровная бетонная или асфальтированная площадка. **Ровная площадка - залог простоты сборки и легкости открытия закрытия ворот при эксплуатации!!!**

Техника безопасности!

Сборка и разборка гаража должна осуществляться лицами старше 18 лет.

Из-за большого веса и габаритов отдельных элементов, сборку и разборку необходимо выполнять достаточным числом сборщиков, во избежание повреждения элементов, несчастных случаев и травматизма. Количество сборщиков зависит от размеров гаража, а также физических способностей.

!!! Компания СКОГГИ оказывает услуги по доставке, монтажу и установке гаража на площадке покупателя. Наши специалисты быстро качественно и аккуратно осуществят сборку изделия, что позволит Вам сэкономить время и не отвлекаться от своих дел и намеченных планов.

Гараж готов к эксплуатации сразу после сборки.

Гаражи собираются и монтируются силами не менее 2-х человек.

Для сборки Вам понадобятся, набор гаечных ключей и слесарный инструмент.

Порядок сборки

<u>!!! Для наглядности с каркаса убран профлист.</u>

1. На выбранном участке установите заднюю секцию боковой стенки

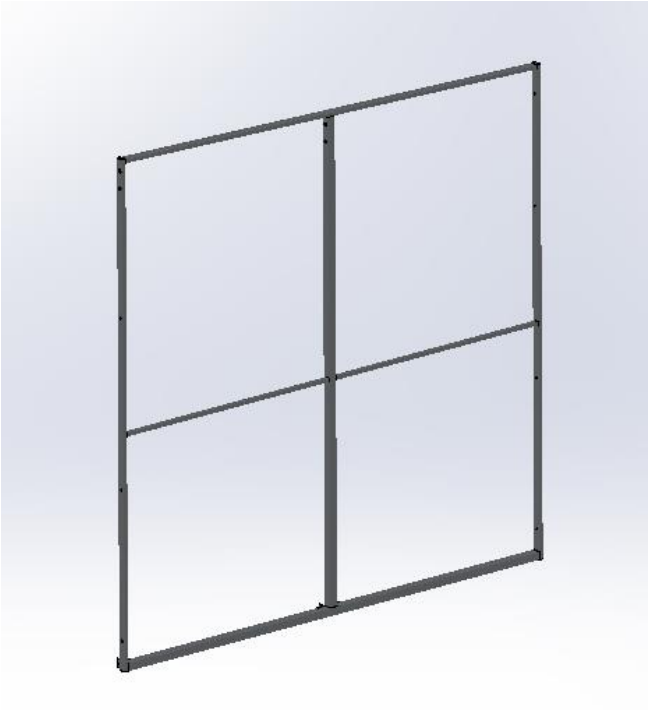

2. Установите заднюю стенку, совместите отверстия в рамах. Установите болты и зафиксируйте элементы между собой.

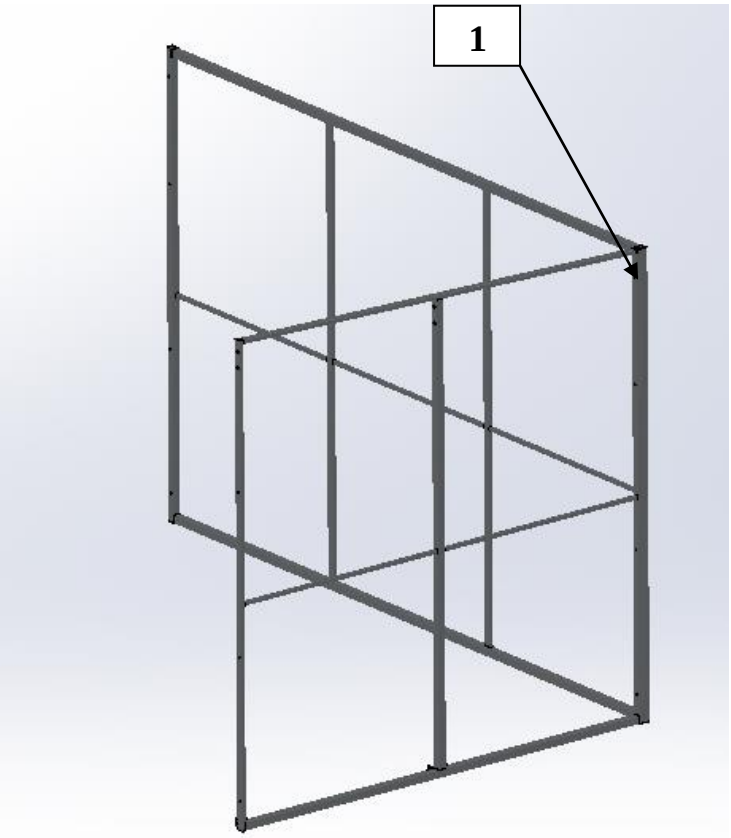

3. Установите противоположную заднюю секцию боковой стены. Совместите отверстия в рамах и зафиксируйте элементы между собой на болты . Уголки крепления балок пола, установленные на секциях боковых стен должны смотреть вовнутрь гаража.

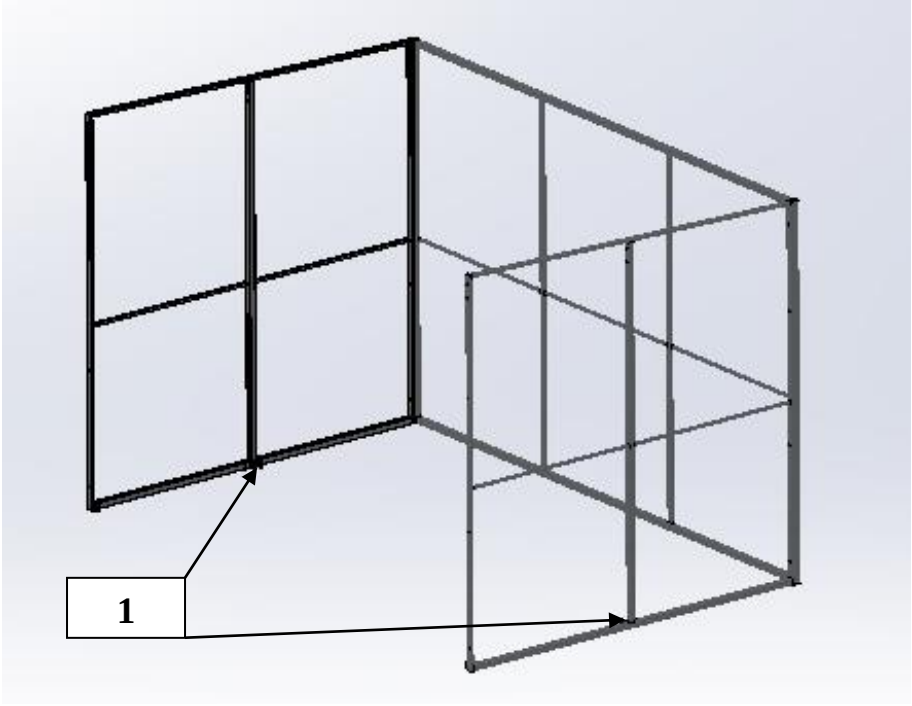

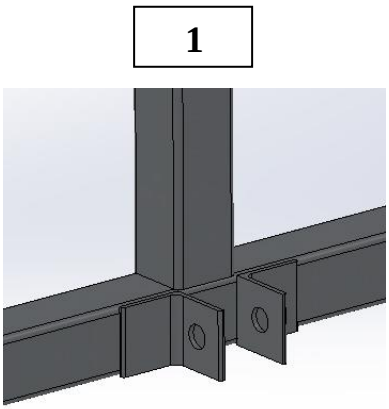

4. Последовательно установите оставшиеся 2 секции боковых стен гаража.

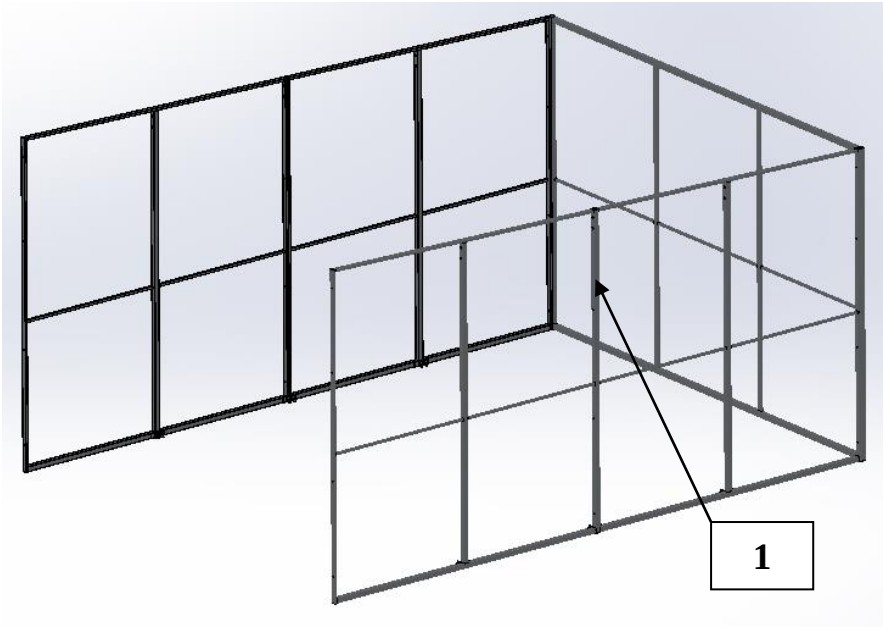

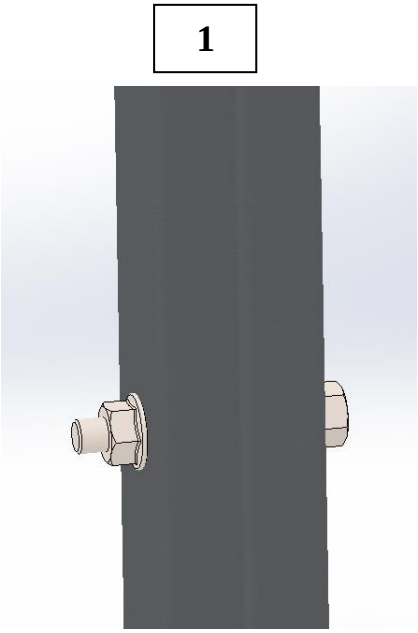

5. Установите воротную группу

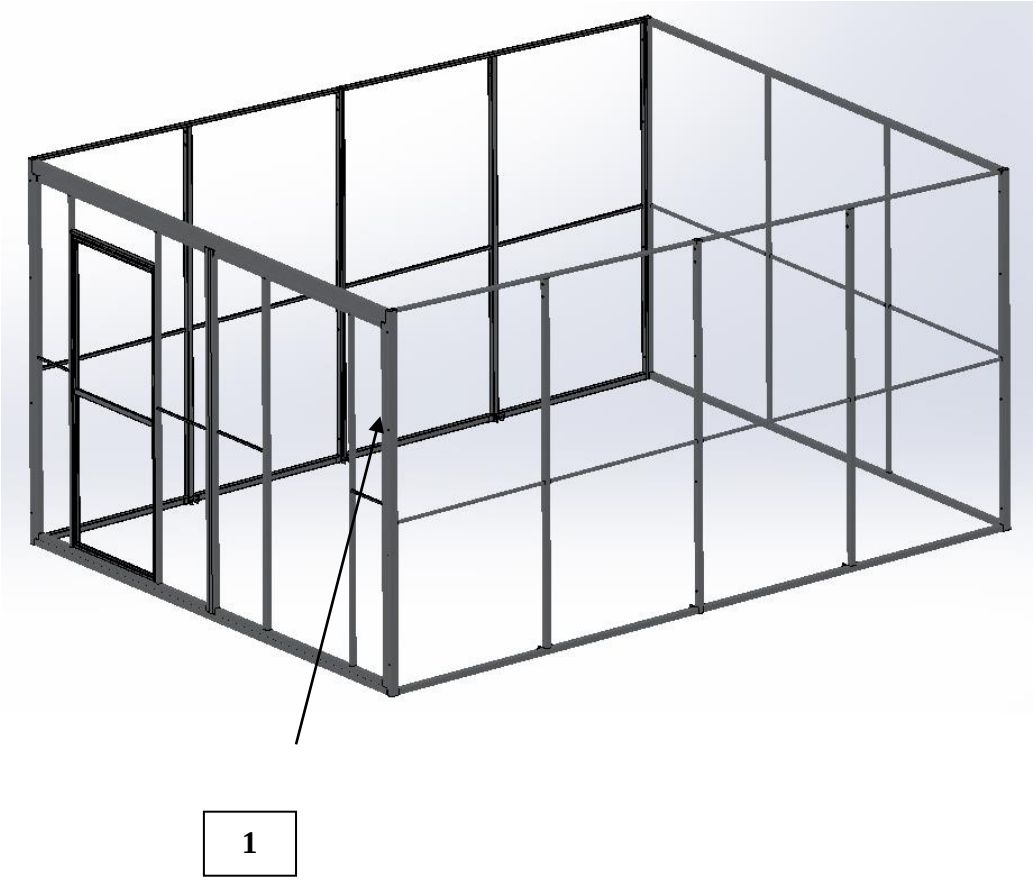

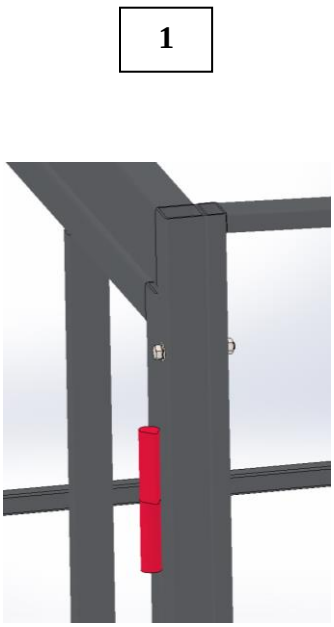

6. Установите балки пола и крыши

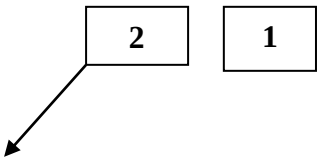

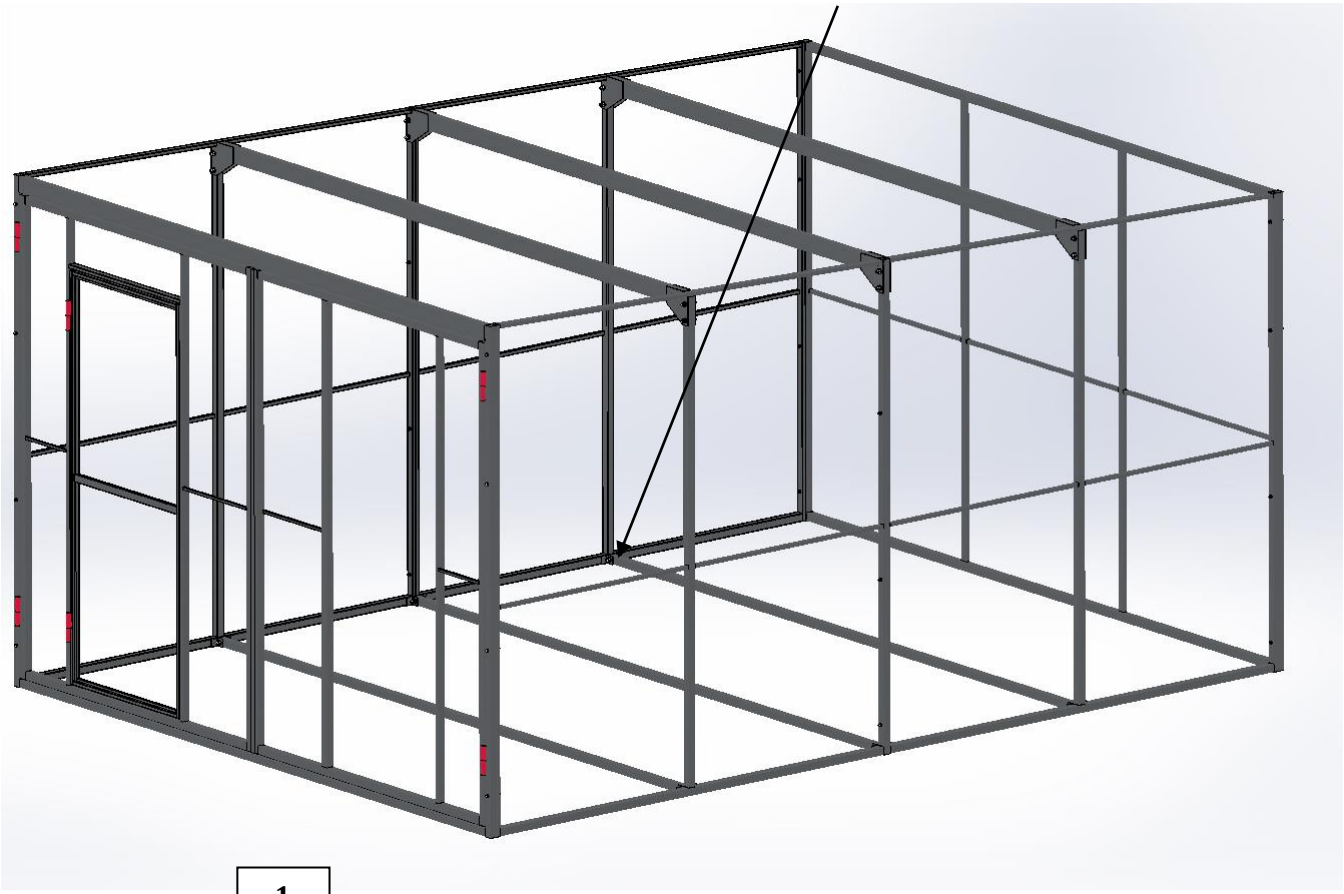

1

2

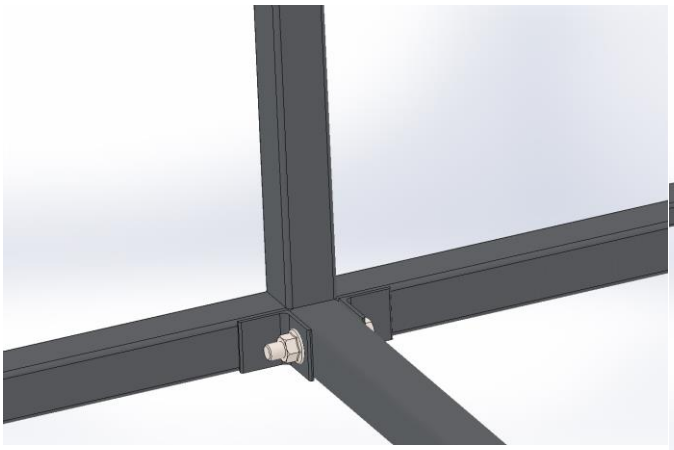

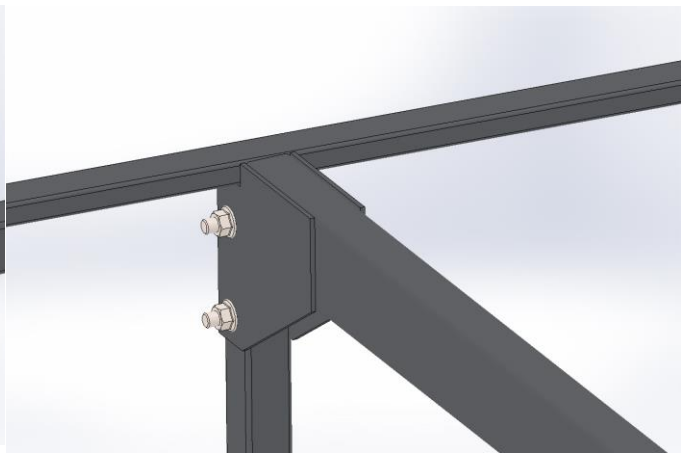

Окончательно протяните все болтовые соединения конструкции!!!
После окончания монтажа гаража проверьте целостность всех элементов, открывание двери ворот, работу замка.

<u>ЭТО ВАЖНО!!!</u>
Все необходимые крепежные элементы и метизы поставляются в комплекте.

7. Накройте крышу профлистом с перехлестом от задней к стенки к воротной группе, закрепив его на кровельные саморезы. По периметру крыши приклепайте уголки на комбинированные заклепки.

<u>Ваш гараж ГОТОВ!!!</u>

Требования к эксплуатации гаража

При эксплуатации гаража необходимо выполнять следующие виды обслуживания:

- ежедневное,
- сезонное техническое обслуживание, проводимое два раза в год, при подготовке, соответственно, к летнему и к зимнему периоду эксплуатации.

Работы по техническому обслуживанию проводятся непосредственно на месте эксплуатации. Перед проведением технического обслуживания гараж должен быть очищен от грязи.

Ежедневное

1. Уборка помещения;
2. Уборка снега вокруг гаража и с крыши в зимнее время, а также опавшей листвы с крыши осенью.

Сезонное обслуживание.

Проводиться два раза в год: осенью и весной.

1. Подкраску или окраску при необходимости элементов гаража.
2. Смазку врезного замка, петель дверей.

Требования по технике безопасности и пожарной безопасности.

Для безопасной эксплуатации гараж должен быть дополнительно укомплектован огнетушителем.

ЗАПРЕЩАЕТСЯ !!!

- крепления к конструкциям и элементам оборудования, инженерных систем, мебели и различных устройств в местах, не предусмотренных рабочей документацией или инструкцией по эксплуатации,
- установка в гараже самодельных нагревательных приборов, решеток и других устройств, препятствующих свободному открыванию дверей.

- крепление к конструкции инженерных систем, наличие на крыше гаража посторонних предметов.
- самовольное подведение и подключение электрических сетей.

Условия эксплуатации

К эксплуатации контейнера допускаются лица, изучившие настоящий паспорт.

Оснащение гаража средствами пожаротушения и пожарной сигнализации в соответствии с требованиями к объекту хранения.

Допустимая распределённая снеговая нагрузка на крышу - 180 кг/м. кв. Гараж допускается эксплуатировать при температурах от – 50 до + 50 градусов по Цельсию, в любой климатической зоне.

Срок эксплуатации гаража - 5 лет.

Транспортировка

Транспортировка гаража осуществляется в разобранном виде автомобильным транспортом при условии соблюдения правил перевозки грузов по дорогам общего пользования.

При перевозке гаража необходимо использовать устройства, обеспечивающие безопасную транспортировку – такелажную оснастку.

При транспортировке гаража автомобильным транспортом не требуется специальных разрешений.

При несоблюдении покупателем условий эксплуатации гаража - компания-изготовитель гарантийных обязательств не несет.

ГАРАНТИЙНЫЕ ОБЯЗАТЕЛЬСТВА

Компания-изготовитель осуществляет для покупателя гарантийное обслуживание и замену элементов, вышедших из строя по вине изготовителя в течение 12 месяцев с момента передачи контейнера в эксплуатацию покупателю (согласно УПД, АКТу приема-передачи).

Дата передачи в эксплуатацию:_____

Подпись ответственного лица со стороны изготовителя:_____

М.П.

Подпись ответственного лица со стороны покупателя:_____

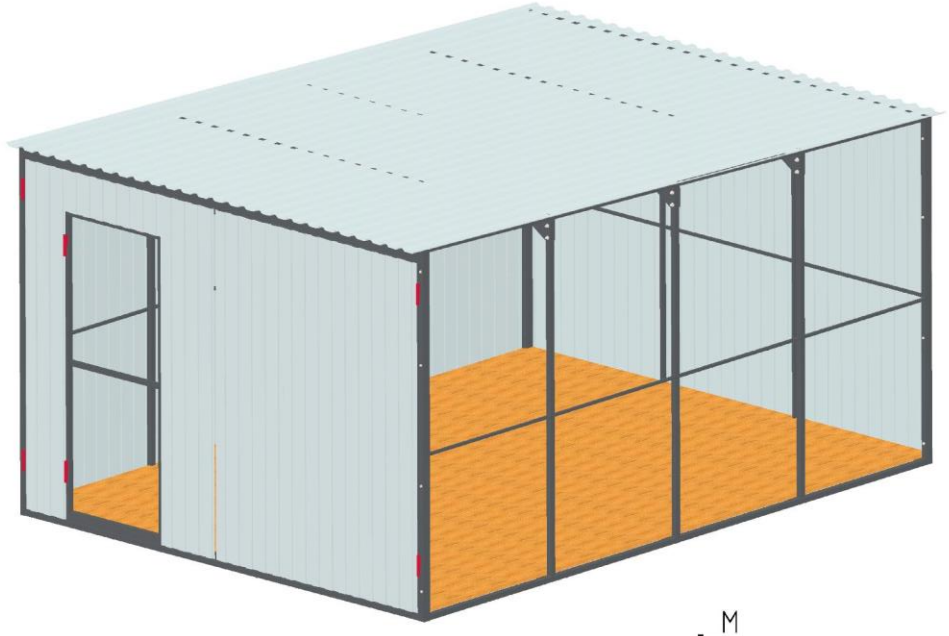

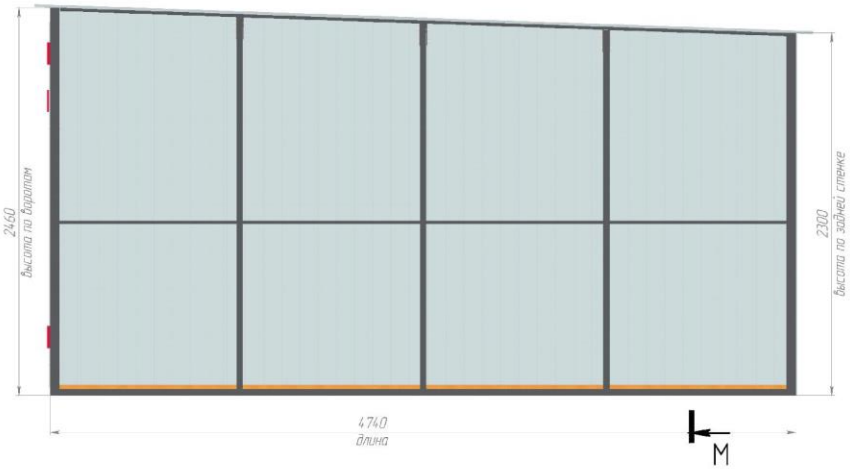

М–М

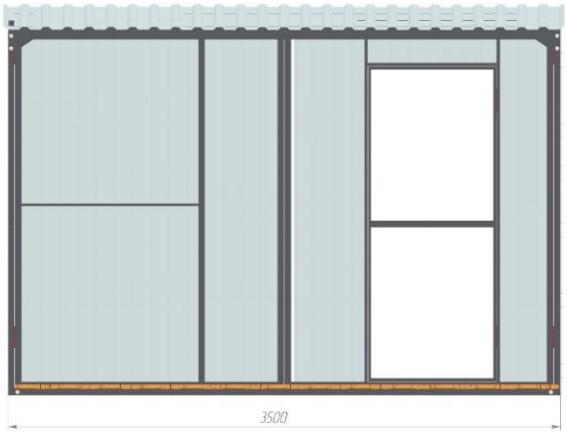

Наружные габаритные размеры по каркасу				
Модель	Длина,мм	Ширина,мм	Высота по задней стенке, мм	Высота по воротам,мм
Mini	4700	3500	2300	2460
Standart	5900		2300	2500
Max	7030		2380	2500

* Размеры для справок.
Каркас стен, основания, дверей перегородок выполненн из профильных труб 40х40х3; 40х20х2 Шаг стоек по стенам, перегородок по основанию 1,2метра.
Крыша –80х40х3
Каркас сборно-разборный, модульный. Элементы каркаса стены – сварные конструкции окрашенные полиуретановой краской.Крыша – балочная. Конструкция собирается между собой на болтовое соединение М8, М12. Ворота и дверь устанавливаются на гаражные приварные петли.
Пол– по желанию заказчика, обшивка стен– профлист С–8,
Крыша обшивка – профлист С–20.
Элементы отделки, фурнитура и метизы условно не показаны
Расчетная снеговая нагрузка–180кг/м.кв, что соответствует 3 классу согласно СНиП 2.01.0785

Изм.	Лист	№ докум.	Подп.	Дата		Лит.	Масса	Масштаб
Разраб.								1:20
Пров.								
Т. контр.						Лист	Листов 1	
Н. контр.								
Утв.								

Шифр Копировал Формат А2

Перв. примен. | Справ. № | Подп. и дата | Инв. № дубл. | Взам. инв. № | Подп. и дата | Инв. № подл.

Изм. Лист № докум. Подп. Дата Лист ГК.00.00.102 Обшивка

ПРИМЕЧАНИЯ:

Компания «СКОГГИ» | ***Система внутреннего контроля качества***

Сертификат проверки качества изготовления, сборки и упаковки

Модель: _____ **Серийный номер: _____**

прошел с положительными результатами тесты и проверки, требуемые внутренней системой контроля качества компании *«СКОГГИ»*:

Геометрические параметры, характеристики и размеры в норме
Подтверждаю (число, подпись, ФИО) _____

Комплектация в норме
Подтверждаю (число, подпись, ФИО) _____

Покраска в норме
Подтверждаю (число, подпись, ФИО) _____

Сборка в норме
Подтверждаю (число, подпись, ФИО) _____

Упаковка в норме
Подтверждаю (число, подпись, ФИО) _____

Гараж соответствует показателям системы контроля качества и готов к эксплуатации

Дата _____

ФИО, подпись _____

Уважаемый покупатель!

Мы стремимся изготавливать качественные и надежные изделия, которые прослужат Вам в течение всего срока эксплуатации.

Приобретенный Вами гараж прошел несколько стадий внутреннего контроля качества нашей компании.

Тем не менее, если у Вас возникли вопросы, претензии или замечания по качеству приобретенного Вами товара или вопросы, связанные с эксплуатацией и ремонтом, просим Вас предварительно списать серийный номер с первой страницы паспорта и обратиться в отдел технического контроля по телефону:

_____

Убедительно просим Вас сопроводить Ваше обращение фото/видеоматериалами, высланными на адрес электронной почты

_____

Будем признательны, если Вы поможете нам стать лучше!

С уважением, коллектив *ООО «СКОГГИ»*

127473, Г.МОСКВА, ВН.ТЕР.Г. МУНИЦИПАЛЬНЫЙ ОКРУГ ТВЕРСКОЙ, ПЕР 1-Й ВОЛКОНСКИЙ, ДОМ 15, ЭТ/ПОМ/КОМ/ОФИС 4/I/5/1
http:// www.skoggy.ru, e-mail: Sales@skoggy.ru